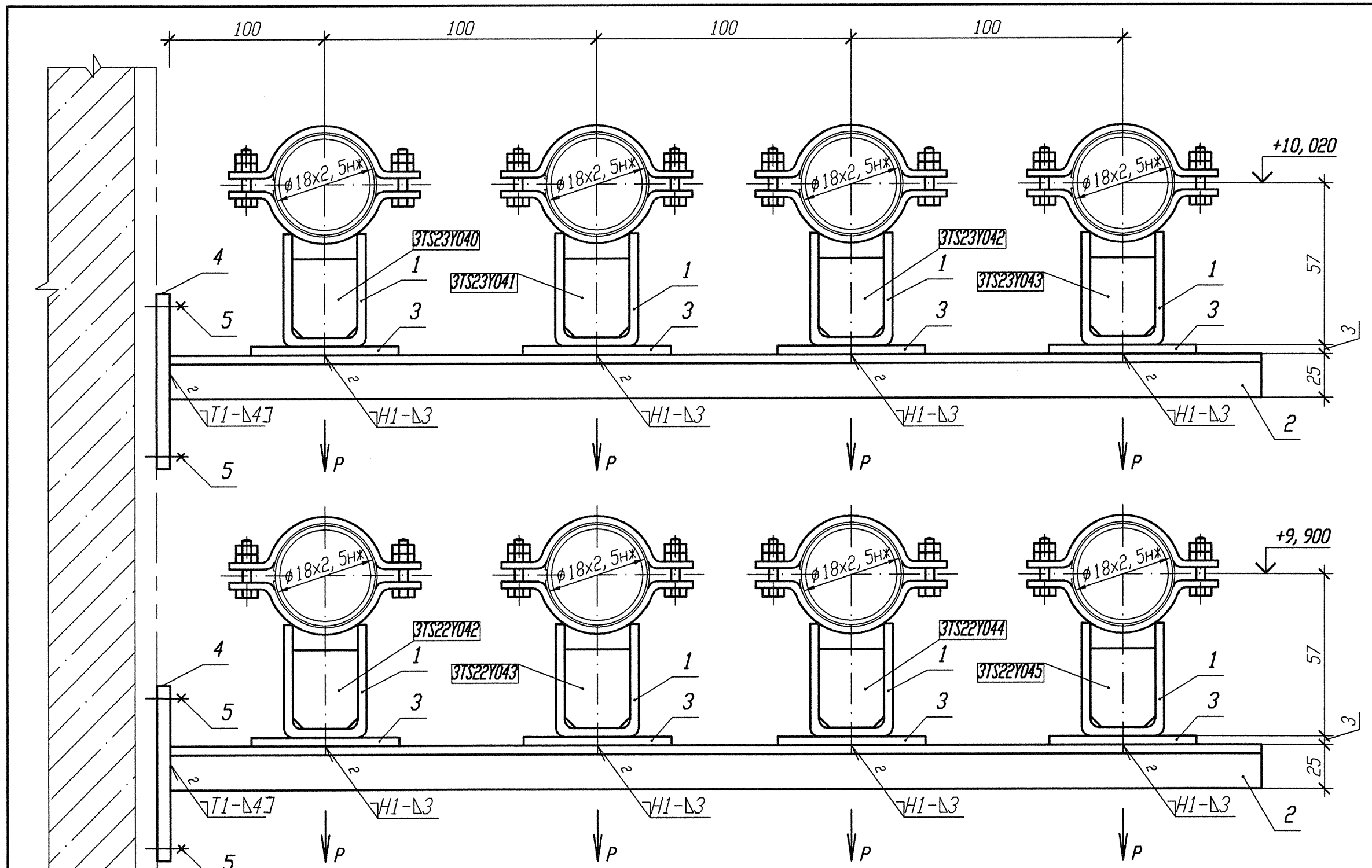

Номер опоры	P, кН
3TS23Y040	0, 13
3TS23Y041	0, 17
3TS23Y042	0, 13
3TS23Y043	0, 14
3TS22Y042	0, 13
3TS22Y043	0, 17
3TS22Y044	0, 13
3TS22Y045	0, 15

Спецификация деталей

Поз.	Обозначение	Наименование	Кол.	Материал	Масса, кг ед.	Масса, кг общ.	Приме-чание
1	18-511. 000-01	Опора 18К	8	Сборная	0, 43	3, 44	
2	ГОСТ 8509-93	Уголок Б 25х25х4 l=500	4	Вст 3 сп 5 ГОСТ 535-2005	0, 73	2, 92	
3	ГОСТ 19903-90	Лист Б-ПН 3х80х130	8	ОК3708-IV ГОСТ 16523-97	0, 25	2	
4	ГОСТ 19903-74	Лист Б-ПН-4х150х110	2	Вст 3 сп 5 ГОСТ 14637-89	-	-	Из нормализ. узлов
5	ГОСТ 28778-90	БСР 10х100 У3	4	Вст 3 сп 5 Сборная	-	-	Из нормализ. узлов
	ГОСТ 9467-75	Электроды		УОНИИ 13/45			
				Итого:		8, 36	

1 Привязку опоры смотри 3TS23Z12, 3TS23Z14, 3TS23Z16, 3TS23Z41, 3TS22Z12, 3TS22Z14, 3TS22Z16, 3TS22Z41.
2 Изготовить один комплект.
3 Сварку производить по ГОСТ 5264-80.
4 Спецификация составлена для восьми опор.
5 Отметка трубопровода подлежит уточнению в соответствии с уклоном трубопровода.
6 Максимальная нагрузка на опору дана с учетом сейсмического воздействия.

АРХИВНЫЙ ЭКЗЕМПЛЯР

Изм.	Кол. уч.	Лист	N док.	Подп.	Дата
1	-	Зам.	102-12	-	-
Инженер		Сояриф			11.12
Пров. вед. инж.		Верещова			11.12
Пров. ноч. гр.		Жук			11.12
Н. контр		Краснояров			11.12

Инв. N подл. R3. 00783. 1. 0. 11
Лист 208

R3. TS21. 3012. 011. 01. 00. 032

Ростовская АЭС Блок 3

Реакторное отделение
Негерметичная часть
Трубопроводы системы очистки технологических сдувок

Стадия	Лист	Листов
Р		1

Опора скользящая
3TS23Y040, 3TS23Y041, 3TS23Y042, 3TS23Y043
3TS22Y042, 3TS22Y043, 3TS22Y044, 3TS22Y045

ОАО "НИАЭП" 2012

Инв. N подл. | Подп. и дата | Взам. инв. N
R3. 00783. 1. 0. 11

Формат А4х3